性能参数		
项目	单位	数值
额定功率	W	2200
额定电压	V	380
额定电流	A	10.5
峰值电流	A	29.4
额定转速	r/m	1500
峰值转速	r/m	2000
额定力矩	N.m	14.3
峰值力矩	N.m	40
反电势	V/1000r/m	92
力矩系数	N.m/A	1.36
转子惯量	$kg.m^2$	37.13×10^{-4}
绕组（线间）电阻	Ω	0.85
绕组（线间）电感	mH	5.6
电气时间常数	ms	6.6
极对数		5
重量	kg	10.5

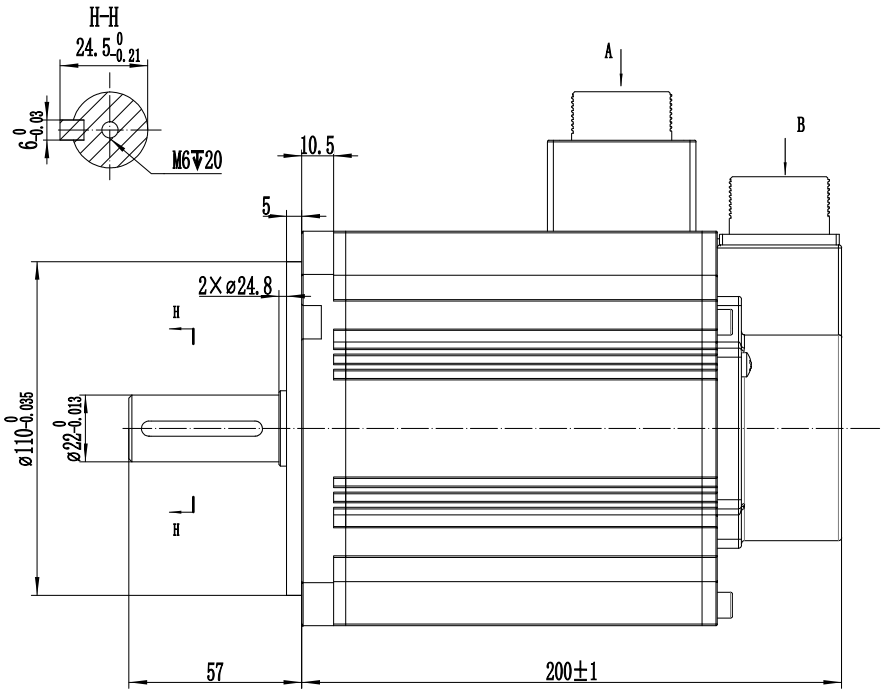

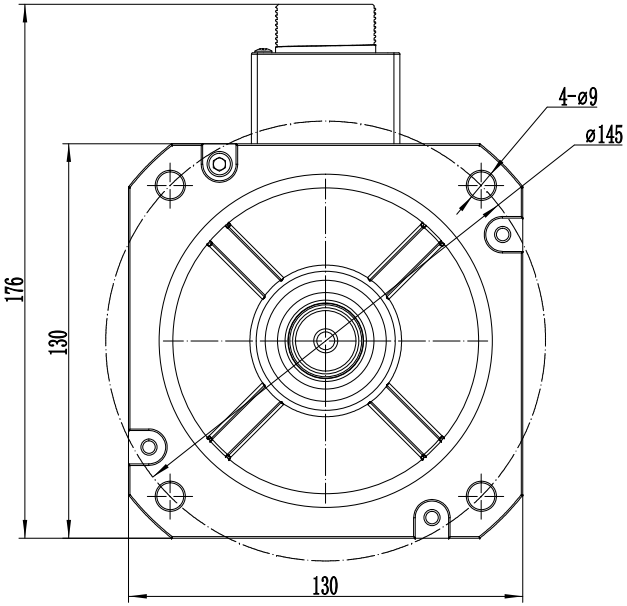

连接器

编码器零点与电机相位关系

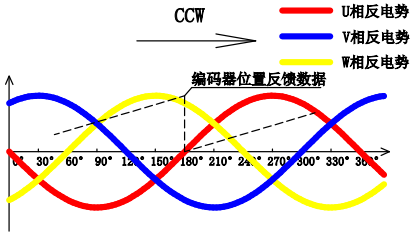

动力线

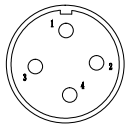

插座型号	YD28J4Z-E			
针脚编号	1	2	3	4
定义	PE	U	V	W

编码器线

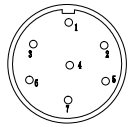

插座型号	YD28J7Z-E						
针脚编号	1	2	3	4	5	6	7
定义	PE	SD+	SD-	5V	0V	E+	E-

转速-转矩特性图

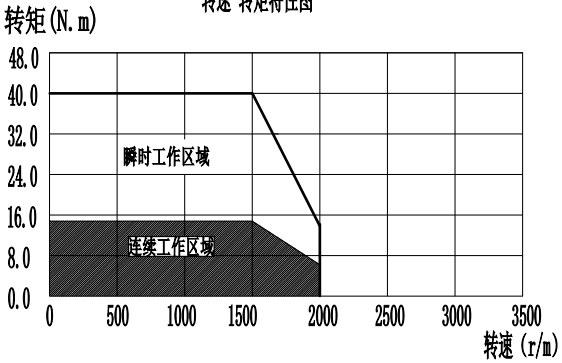

伺服电机的过载保护特性

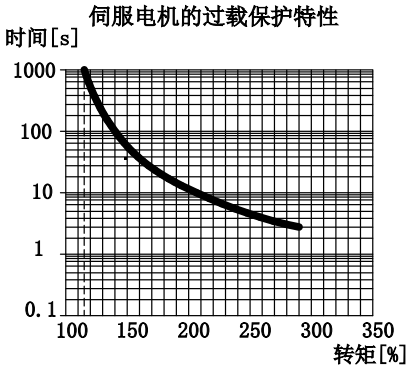

注：以上过载保护特性并不保证可在100%以上输出条件下连续使用
使用时，请将有效转矩控制在“转速-转矩特性”的连续使用范围内

符合ROHS指令
G表示关键尺寸
Z表示重要尺寸

借(通)用件登记
年 月 日启用

版本号 20240406

标记	处数	分区	更改文件号	签名	年、月、日
设计			标准化		
审核					
工艺			批准		

规格书

杭州贝格达自动化技术有限公司

电机外形图

阶段标记	数量	比例

共 张 第 张

130F-D1515WMH